Bauart, Type, Modèle RSBI

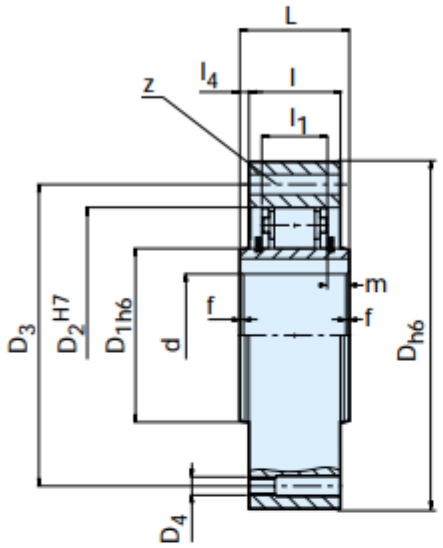

RSBI 20-150

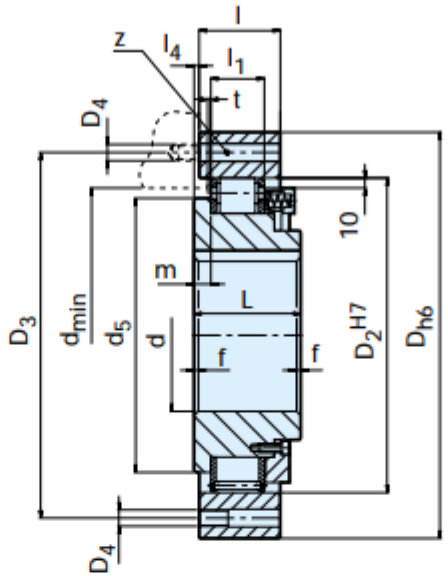

RSBI 180-240

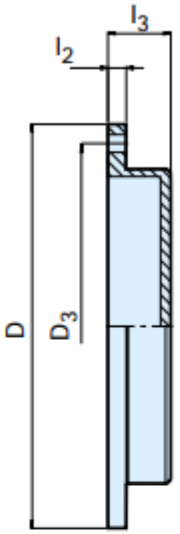

F8

Bauart Type Modèle	Größe Size Taille		Drehzahlen Speeds Vitesses								Anzahl Number Nombre												Gewicht Weight Masse	
	d^{H7} [mm]	T_{KN} 1) [Nm]	n_{max} 2) [min⁻¹]	n_{imin} 3) [min⁻¹]	n_{imax} 4) [min⁻¹]	D_{h6} [mm]	D_{1h6} [mm]	D_2^{H7} [mm]	D_3 [mm]	D_4	d_5 [mm]	z	L [mm]	l [mm]	l_1 [mm]	l_4 [mm]	f x 45° [mm]	d_{min} [mm]	m [mm]	t_{min} [mm]	l_2 [mm]	l_3 [mm]	RSBI [kg]	F8 [kg]
RSBI	20	150	380	875	14500	90	36	66	78	M6	–	6	35	35	25	0	0,8	52	5	1	8	16	1,5	0,3
	25	231	355	825	14300	95	40	70	82	M6	–	6	35	35	25	0	1,0	56	5	1	8	16	1,6	0,4
	30	312	350	780	11400	100	45	75	87	M6	–	6	35	35	25	0	1,5	62	5	1	8	16	1,8	0,4
	35	375	320	740	10500	110	50	80	96	M6	–	8	35	35	25	0	1,5	66	5	1	8	16	2,1	0,5
	40	562	315	720	7600	125	60	90	108	M8	–	8	35	35	25	0	1,5	76	5	1	10	21	2,7	0,7
	45	640	285	665	6600	130	65	95	112	M8	–	8	35	35	25	0	1,5	82	5	1	10	21	2,9	0,9
	50	1025	265	610	6100	150	80	110	132	M8	–	8	40	40	25	0	1,5	100	7,5	1	10	21	4,3	1
	60	1375	200	490	6100	175	85	125	155	M10	–	8	60	50	36	5	2,0	110	12	2	12	35	6,5	1,8
	70	2000	210	480	4500	190	95	140	165	M10	–	12	60	50	36	5	2,0	120	12	2	12	35	8,6	1,9
	80	3125	190	450	4000	210	115	160	185	M10	–	12	70	60	36	5	2,0	140	17	3	12	35	12,5	2,6
	90	4125	180	420	3000	230	135	180	206	M12	–	12	80	70	36	5	2,5	160	22	3	12	35	17,4	3,0
	100	7250	200	455	2700	270	140	210	240	M16	–	12	90	80	52,6	5	2,5	180	18,6	3	15	37	28	5,0
	130	10625	180	415	2400	310	170	240	278	M16	–	12	90	80	52,6	5	3,0	210	18,6	3	15	37	35	6,0
	150	20325	160	365	1300	400	240	310	360	M16	–	12	90	80	52,6	5	3,5	280	18,6	3	18	44	61	15
	180	20375	160	365	3450	400	–	310	360	M16	270	12	105	80	52,6	5	4,0	280	16,5	3	18	62	73	16
	190	25000	145	340	4200	420	–	330	380	M16	290	16	105	80	58,6	5	4,0	300	17,5	3	18	67	75	18
	220	33750	140	325	3600	460	–	360	410	M16	320	18	105	80	58,6	5	4,0	330	19,5	3	18	67	88	21
	240	38250	135	310	3100	490	–	390	440	M16	350	18	105	80	58,6	5	4,0	360	19,5	3	20	67	96	25