ANNEXE 3
Interchangeabilité des pièces

TYPES DE POMPES		50-32-125	50-32-160	50-32-200	80-50-160	80-50-200	65-40-250	100-65-250	125-80-200	125-80-250	125-100-200	80-50-315	125-80-315	125-80-400	125-100-315	150-125-250	150-125-315	150-125-400	200-150-315	250-200-315	200-150-400
TAILLES DE PALIERS		I-24					II-32			III-32			III-42						IV 48		V-55
GARNITURES MECANIQUES		ø 55 mm								ø 65 mm											90
DESIGNATION	REP.	Remarque : dans une ligne, un même chiffre représente une pièce identique pour plusieurs types de pompes.																			
Volute	102	1	2	3	10	4	5	6	7	19	8	9	11	12	13	14	20	15	16	17	18
Flasque avant	181	1	2	3	10	4	5	6	7	18	8	9	11	12	11	13	19	14	15	16	17
Flasque de reft	189	1			2		3	4	5	14	6	7	5		8	9	15	10	11	12	13
Fond	130	1	2	3	2	3	4			12		5	5	6	5	7	13	8	9	10	11
Flasque-support	184	1	2	3	10	4	5	6	7	16	8	9	11	12	11		17	12	13	14	15
Patte de fixation	183	1	2	3			3	4	3	5	4	5	6					7	8	9	10
Arbre	215	1					2			3			4	5	4		10	6	7	8	9
Roue	**230**	1	2	3	10	4	5	6	7	19	8	9	11	12	13	14	20	15	16	17	18
Plaque d'usure	**300,1**	-					-			1	2	-	-			3	8	4	5	6	7
Roulement à billes	**321**	1					2			3			3	4	3		6	4	5		5
Roulement côté - roue	**322**	1					2			2			2	3	2		5	3	4		4
Corps de palier	330	1					2			2			2	3	2		6	3	4		5
Support - lanterne	343	1		2	1	2	3			3		4	4	5	4		8	6	6		7
Couvercle de palier	360.1	1					2			3			3	4	3		6	4	5		-
Joint torique (volute)	**412**	1		2	1	2	3			3		4	4	5	4	6	8	5	4		7
Joint torique (grain fixe)	**412.4**	1					1			2			2						2		3
Joint torique (grain tournant)	**412.8**	1					1			2			2						2		3
Joint torique (chambre)	**412.12**	1					1			2			2						2		3
Bague d'étanchéité radiale	**421**	1					2			2			2						3		3
Bague d'étanchéité radiale	**421.1**	1					2			3			3				5	3	4		4
Elément tournant de GM	**433**	1					1			2			2						2		3
Chambre de GM	**471**	1					1			2			2						2		3
Grain fixe	**475**	1					1			2			2						2		3
Grain fixe (côté atm.)	475.1	1					1			2			2						2		3
Bague de serrage	500	1					2			3			3	4	5		7	4	6		-
Bagues d'arrêt	501	1			2		3	4	5	6	-	2	5		-				-		-
Goujons d'aspiration	902.1	1					1		2	2			2		3	4	8	5	4	6	7
Goujons de refoulement	902.2	1					1		2	2			2			3	8	4	5	6	7
Ecrou à encoches	923	1					2			3			3				5	3			4
Ecrou de roue	922	1					2			3			3				-		-		-
Clavette (roue)	940.1	1					1			2			2				6	2	3	4	5
Clavette (accouplement)	940.2	1					2			2			3						4		5

Pièces recommandées pour les rechanges.

NOTA : **dans le cas d'un montage "cartouche CB", les repères 433, 471, 475, 412.8 - 412.4 et 412.12 font partie du même ensemble.**

Ce document est la propriété de SOMEFLU, aucune reproduction même partielle n'est autorisée.

ANNEXE 4
Sélection des garnitures mécaniques et des paliers

Type de pompe NP ou NP-S	Palier												
	P24.1	P32.1	P32.2	P42.1	P42.2	P42.3	P42.4	P48.1	P48.2	P55.1	P55.2	P55.3	P55.4
	P01	P02	P03	P04	P05	P07	P17	P06	P16	P08	P10	P13	PR13
	Garniture mécanique												
	Ø55		Ø65							Ø90			
NP 50-32-125													
NP 50-32-160													
NP 50-32-200													
NP 80-50-160													
NP 80-50-200													
NP 65-40-250													
NP 100-65-250													
NP 125-80-200													
NP 125-100-200													
NP 80-50-315													
NP 125-80-250													
NP 125-80-315													
NP-B 125-100-315						P7A							
NP 125-100-315													
NP 150-125-250													
NP 125-80-400													
NP-S 150-125-315													
NP 150-125-400 et 200-150-400 dérivées						P7B							
NP 200-150-315													
NP-S 250-200-315													
NP 200-150-400										fermée			
NP-S 200-150-400													
NP 250-200-400										fermée			
NP-S 250-200-400												fermée	
NP 300-250-400											fermée		
NP 300-250-400													ouverte

Ce document est la propriété de SOMEFLU, aucune reproduction même partielle n'est autorisée.

ANNEXE 13
Plan en coupe garniture mécanique type CB

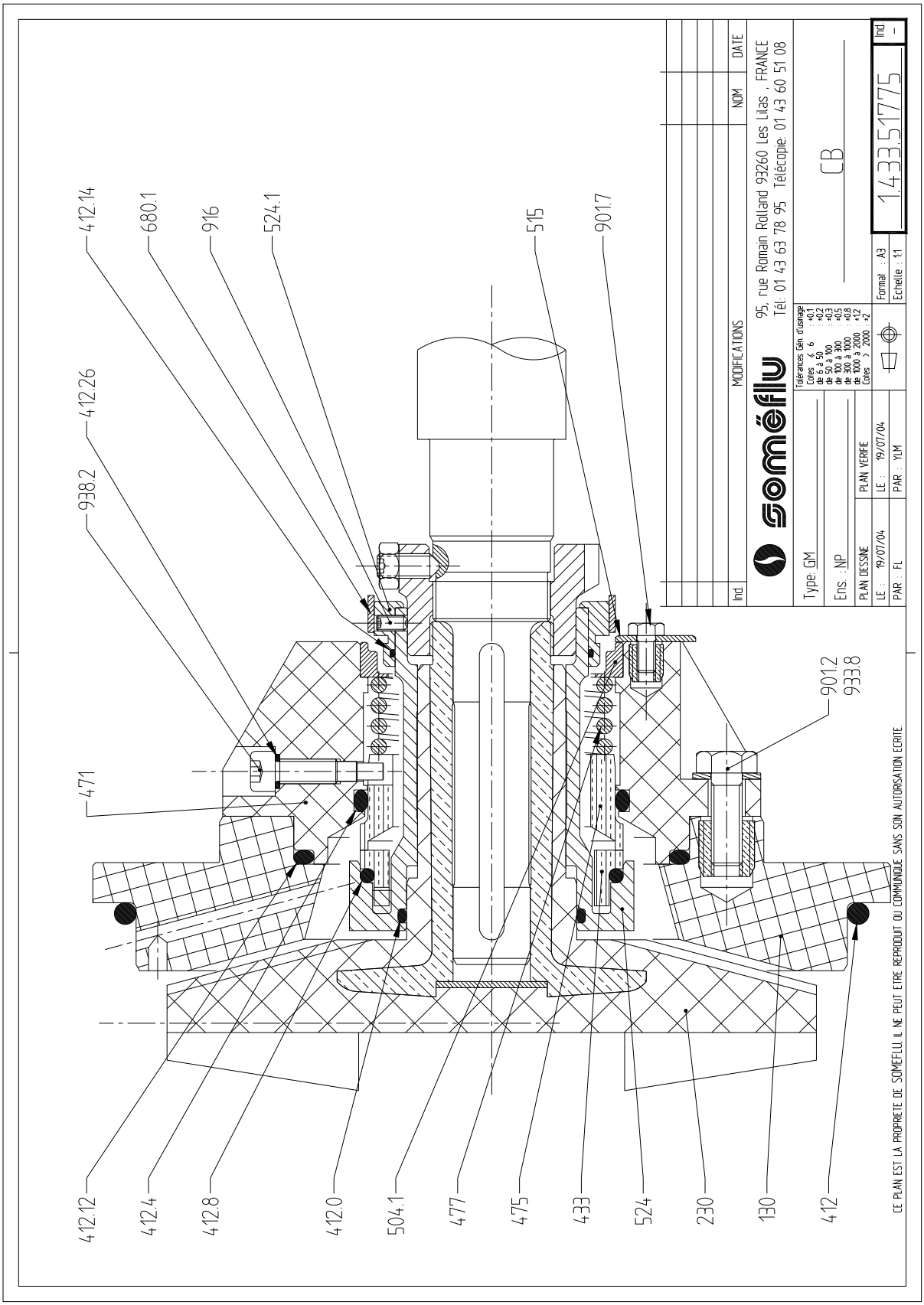

Ce document est la propriété de SOMEFLU, aucune reproduction même partielle n'est autorisée.

ANNEXE 11
Plan en coupe NP 80 50 315

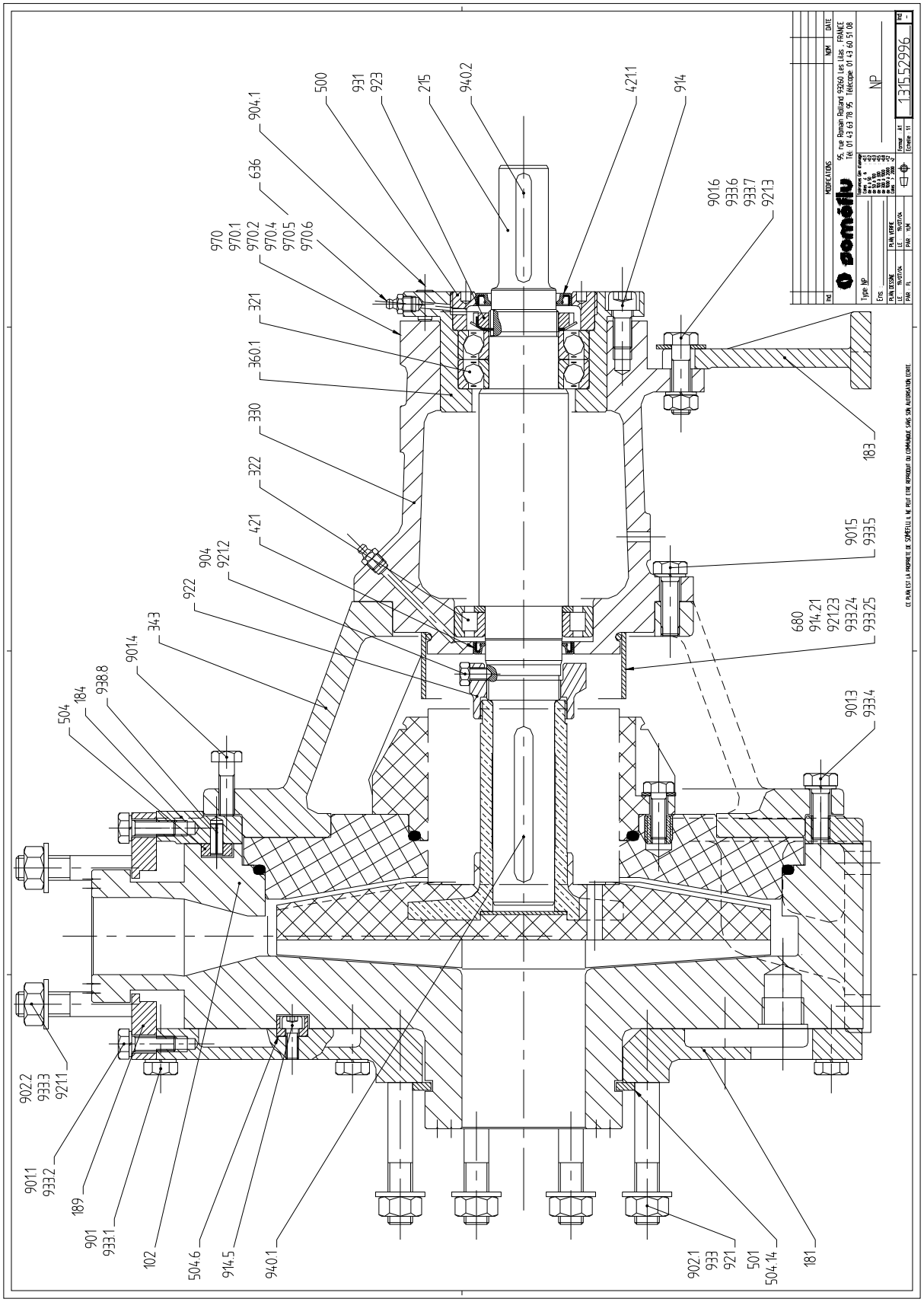

Ce document est la propriété de SOMEFLU, aucune reproduction même partielle n'est autorisée.