HD - Inkrementalgeber

- Hoch auflösende, unzerbrechliche Code-Scheibe bis 5000 Impulse
- Robustes Design mit bis zu 400g Schockfestigkeit
- Doppelt abgedichtetes Gehäuse
- Robustes Gehäuse aus hart-eloxiertem, pulverbeschichtetem Aluminium
- Phased-Array-Sensor für zuverlässige Signalübertragung
- Elektrisch und thermisch isoliert
- Industrie Steckverbinder

HEAVY DUTY
NorthStar™ CE RoHS

STRICHZAHL

0001 / 0003 / 0010 / 0012 / 0015 / 0032 / 0050 / 0060 / 0100 / 0120 / 0200 / 0240 / 0250 / 0300 / 0360/ 0500 / 0512 / 0600 / 0900 / 1000 / 1024 / 1200 / 1500 / 2000 / 2048 / 2400 / 2500 / 3072 / 4000 / 4096 / 5000

ALLGEMEINES

Der Hohlwellendrehgeber HS35R für extrem hohe Beanspruchung in Industrieanwendungen ist geeignet zur Aufnahme von Wellendurchmessern bis zu 31,75 mm. Er arbeitet zuverlässig im Temperaturbereich von -40 bis +100 °C. Sein robustes, harteloxiertes Gehäuse übertrifft die Anforderungen der Schutzklasse IP66/IP67.

Dieser Drehgeber mit doppelt abgedichtetem Gehäuse ermöglicht zuverlässigen Betrieb auch in Arbeitsumgebungen, die Beständigkeit gegen ätzende Chemikalien oder Dampfstrahl erfordern. Durch Einsatz eines sensors neuester Technologie ist der Drehgeber unempfindlich gegen Schock und Vibration.

ANWENDUNGEN

Der Drehgebertyp HS35R ist geeignet für höchste Belastungen und einfach am Motor oder der Motorwelle zu installieren. Häufig erfolgt die Installation an der Rückseite von Motoren und ermöglicht so zuverlässige Feedback-Signale unter rauen Umgebungsbedingungen. Ideal eignet sich dieser Drehgeber für Anwendungen, die hohe Beständigkeit gegen Dampfstrahl fordern.

Typische Anwendungsfelder:
• Konverter-Anlagen
• Material-Fördertechnik (Materials Handling)
• Verpackungsanlagen
• Prozess-Anlagen

Industriebranchen
Chemische, Nahrungsmittel-, Öl- & Gas-, Papier- und Stahlindustrie sowie alle anderen Industriebranchen, in denen eine präzise Drehgeberfunktion unter rauen Umgebungsbedingungen gefordert ist.

TECHNISCHE DATEN
mechanisch

Gehäusedurchmesser	96,52 mm
Wellendurchmesser	12mm / 1/2'' / 5/8'' / 15mm / 16mm / 19mm / 3/4'' / 7/8'' / 24mm / 1'' / 28mm (durchgehende Hohlwelle) 6mm bis 28mm / 1/4'' bis 1-1/4'' (durchgehende Hohlwelle) Elektrisch isoliert
Flanscharten (Gehäusebefestigung)	Federblech Elektrisch isoliert
Wellenbefestigung	Klemmring vorne
Schutzart	IP67 (IP64 bei Drehzahl über 5000 min^{-1})
Anlaufdrehmoment	0,56 Ncm

© Hengstler GmbH Uhlandstr. 49 D-78554 Aldingen/ Germany
☎+49 74 24 -89 0 Fax +49 74 24 - 89 0
E-mail: info@hengstler.com Internet: www.hengstler.com

HD - Inkrementalgeber

TECHNISCHE DATEN mechanisch (Fortsetzung)

Material Scheibe	Kunststoff oder Metall (unzerbrechlich)
Max. Drehzahl	Max. 6000min^{-1} (Schutzart IP64, bei Drehzahlen über 5000 min^{-1})
Schwingfestigkeit	20g (5 to 3000 Hz)
Schockfestigkeit	400g (6 msec)
Betriebstemperatur	-40 … +85°C (0 … +70°C mit 4496 line driver, siehe “Bestellschlüssel”). Bei Drehzahl über 3000min^{-1}, Leistungsreduzierung 10°C pro 1000min^{-1}
Erweiterter Arbeitstemperaturbereich	-40 ...+ 100°C (siehe Bestellschlüssel)
Lagertemperatur	-40 ...+ 100°C
Material Welle	Aluminium
Material Gehäuse	Hart-eloxiertes, pulverbeschichtetes Aluminium
Gewicht	ca. 800 g
Anschluss	MIL Stecker radial, Kabel, radial mit M12 Stecker

TECHNISCHE DATEN elektrisch

Versorgungsspannung	DC 5-26 V, DC 5-15 V
Eigenstromaufnahme max.	50 mA
Code	Inkremental, optisch
Impulsfrequenz max.	125 kHz
Phasenlage	Inkrementalsignale (A zu B): A 90° vor B bei Blick auf Welle und Linkslauf ccw
Impulsform	Rechteck

ANSCHLUSSBELEGUNG 6-, 7-, 8-, 10- & 12-poliger MIL-Stecker / Kabel

Funktion	Kabel / 6 Pin Single Ended		Kabel / 7 Pin		Kabel / 10 Pin Dif Line Drv w/Idx		Kabel / 12 Pin CCW		Kabel 8 Pin Single Ended		Kabel 8 Pin Differential	
	Pin	Kabel-farbe	Pin	Wire Color	Pin	Wire Color	Pin	Wire Color	Pin	Wire Color	Pin	Wire Color
Sig. A	E	braun	A	braun	A	braun	5	braun	1	braun	1	braun
Sig. B	D	orange	B	orange	B	orange	8	orange	4	orange	4	orange
Sig. Z	C	gelb	C	gelb	C	gelb	3	gelb	6	gelb	6	gelb
Power +V	B	rot	D	rot	D	rot	12	rot	2	rot	2	rot
N/C	F	—	E	—	E	—	7	—	—	—	—	—
Com	A	schwarz	F	schwarz	F	schwarz	10	schwarz	7	schwarz	7	schwarz
Case	—	—	G	grün	G	grün	9		—	—	—	
Sig. A/	—	—	—	—	H	braun/weiss	6	braun/weiss	—	—	3	braun/weiss
Sig. B/	—	—	—	—	I	orange/weiss	1	orange/weiss	—	—	5	orange/weiss
Sig. Z/	—	—	—	—	J	gelb/weiss	4	gelb/weiss	—	—	8	gelb/weiss
0V Sense	—	—	—	—	—	—	2	grün	—	—	—	—
5V Sense	—	—	—	—	—	—	11	schwarz/weiss	—	—	—	—

© Hengstler GmbH Uhlandstr. 49 D-78554 Aldingen/ Germany
☎+49 74 24 -89 0 Fax +49 74 24 - 89 0
E-mail: info@hengstler.com Internet: www.hengstler.com

HD - Inkrementalgeber

MASSZEICHNUNGEN

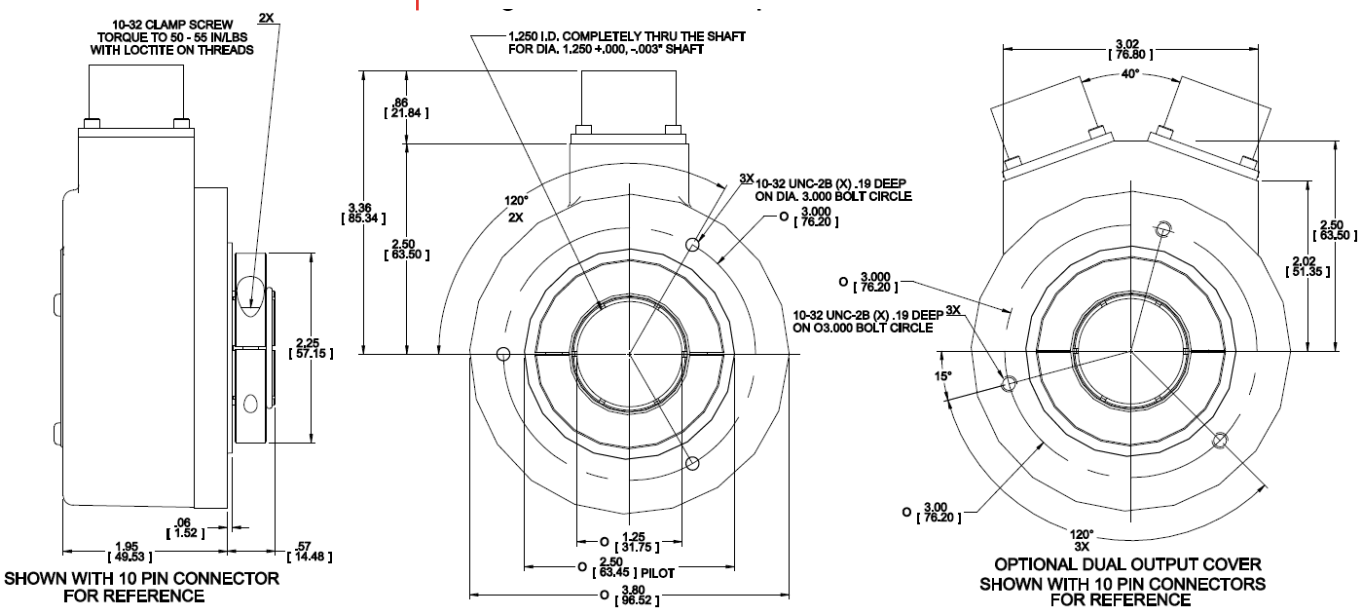

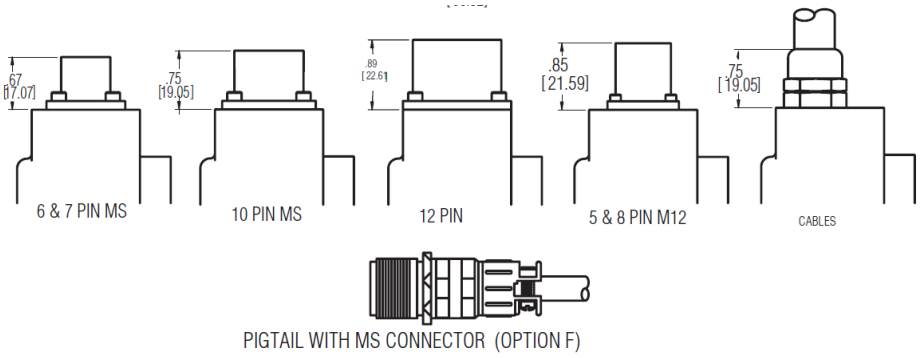

Maße in Inch [mm]

MASSZEICHNUNGEN
(Fortsetzung)

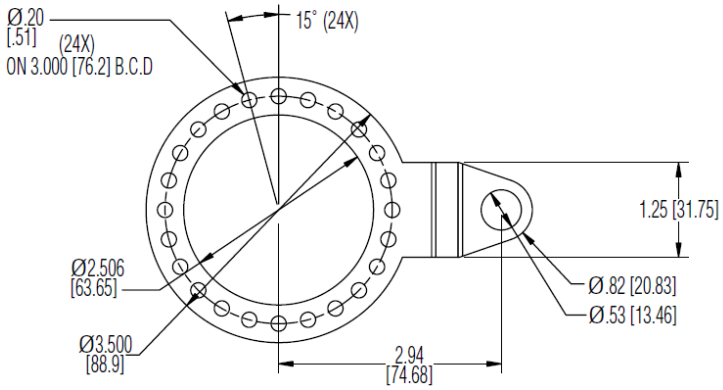

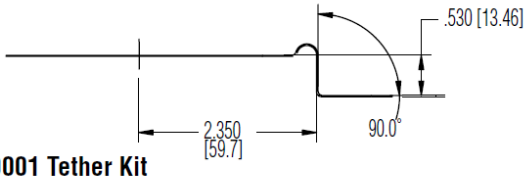

114573-0001 Tether Kit

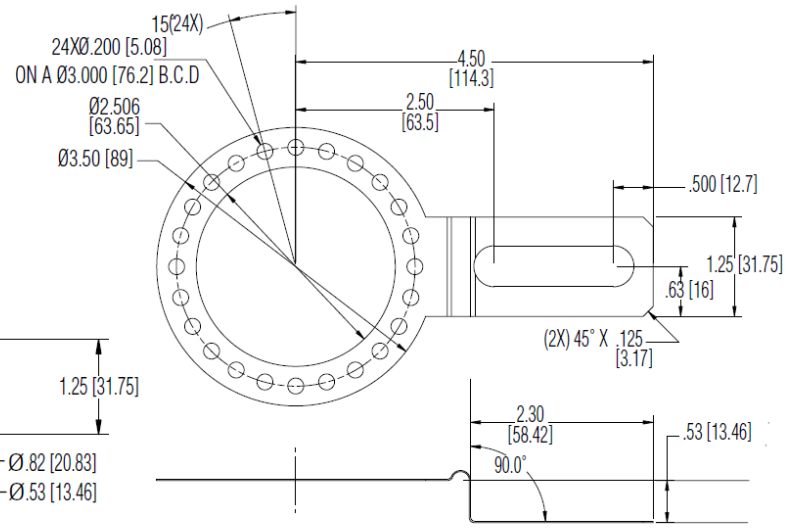

114574-0001 Slotted Tether Kit

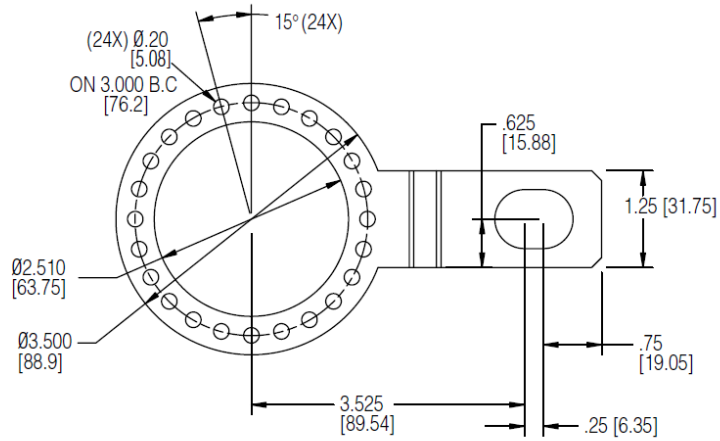

114575-0001 Tether Kit

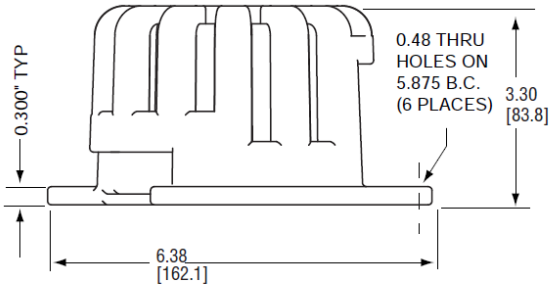

OPTIONAL SAFETY COVER(S)

Maße in Inch [mm]

HD - Inkrementalgeber

BESTELLSCHLÜSSEL

Typ	Strich-zahl	Welle Ø	Befestigung [1,2]	Ausgangsformat	Anschluss [3]	Optionen [4]
HS35R	**1 … 5000**	**0** 6mm **1** 1/4" **2** 5/16" **3** 8mm **4** 3/8" **5** 10mm **6** 12mm **7** 1/2" **8** 5/8" **9** 15mm **A** 16mm **C** 19mm **D** 3/4" **E** 20mm **F** 7/8" **G** 24mm **H** 1" **J** 1-1/8" **K** 1-1/4" **M** 14mm **N** 18mm **P** 25mm **R** 28mm	**0** Kein Federblech **1** Federblech 4.5" **2** Federblech 8.5" **3** Federblech mit Langloch **4** Federblech 4.5" + mech. Schutzhaube **5** Federblech 8.5" + mech. Schutzhaube **6** Federblech 4.5" + doppelte mech. Schutzhaube **7** Federblech mit Langloch + doppelte mech. Schutzhaube	**0** ABZ, 5-26VDC push-pull **H** Gleich wie "0" mit erweitertem Temperaturbereich **6** Differential ABZ, 5-26VDC in, 5VDC out (7272) **7** Differential ABZ, 5-26VDC in, 5-26VDC out (7272) **8** Differential ABZ, 5-26VDC in, 5VDC out (4469) **9** Differential ABZ, 5-15VDC in, 5-15VDC out (4469) **D** Zwei isolierte Ausgänge, gleich wie "6" **E** Zwei isolierte Ausgänge, gleich wie "7" **F** Zwei isolierte Ausgänge, gleich wie "8" **G** Zwei isolierte Ausgänge, gleich wie "9" **N** Gleich wie "6" mit erweitertem Temperaturbereich **P** Gleich wie "7" mit erweitertem Temperaturbereich **Q** Gleich wie "D" mit erweitertem Temperaturbereich **R** Gleich wie "E" mit erweitertem Temperaturbereich	**0** Stecker 6-polig **1** Stecker 7-polig **2** Stecker 10-polig **3** Stecker 12-polig **4** Stecker 10-polig Bayonett **5** Stecker 6 polig + Gegenstecker **6** Stecker 7 polig + Gegenstecker **7** Stecker 10 polig + Gegenstecker **8** Stecker 12 polig + Gegenstecker **9** Stecker 10-polig Bayonett + Gegenstecker **A** Kabel 0.5m (18") **C** Kabel 1m (36") **D** Kabel 2m (72") **E** Kabel 3m (120") **F** Kabel 0.3m(13") mit Stecker 10-polig und Gegenstecker **G** Kabel 0.3m (13") **J** Stecker 8-polig M12	**01** Reverse Phasing (A zu B, CCW) **PS** LED Output

[1]Befestigung "4" und "5" nicht erhältlich mit Ausgangsformat "D", "E", "F", "G", "Q" und "R".
[2]Befestigung "6" und "7" nicht erhältlich mit Ausgangsformat "0", "H", "6", "7", "8", "9", "N","P".
[3]Anschluss "0", "1", "5", "6" nur erhältlich mit Ausgangsformat "0" und "H".
[4]Option "PS" LED Output nicht erhältlich mit Anschluss "3", "8", "A" bis "J", oder mit Ausgangsformat "6", "7", "8", "9", "D", "E", "F", "G", "N", "P", "Q", "R" und Anschluss "0" oder "5".

© Hengstler GmbH Uhlandstr. 49 D-78554 Aldingen/ Germany
☎+49 74 24 -89 0 Fax +49 74 24 - 89 0
E-mail: info@hengstler.com Internet: www.hengstler.com

HD - Inkrementalgeber

Zubehör

STECKVERBINDER

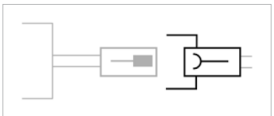

Stecker (Buchse) passend zur Geberflanschdose	Artikelnummer
MIL, 6-polig, style MS3106A-14S-6S	MCN-N4
MIL, 7-polig, style MS3106A-16S-1S	MCN-N5
MIL, 10-polig, style MS3106A-18-1S	MCN-N6

VERBINDUNGSKABEL

Verbindungskabel mit Stecker (Buchse) einseitig	Artikelnummer
MIL, 6-polig, zur Verwendung mit Single Ended Outputs, 3 m	108594-0010
MIL, 7-polig, zur Verwendung mit Single Ended Outputs, 3 m	108595-0010
MIL, 10-polig, zur Verwendung mit Differential Line Driver with Index Outputs, 3 m	1400635-0010
MIL, 10-polig, NEMA4 Zur Verwendung mit Differential Line Driver with Index Outputs, 3 m	109209-0010
12-polig M23, zur Verwendung mit Differential Line Driver with Index Outputs, CCW, 3 m	108615-0010
M12, 8-polig, zur Verwendung mit Single Ended Outputs, 4,5 m	112860-0015
M12, 8-polig, zur Verwendung mit Differential Line Driver Outputs, 4,5 m	112860-0015

FEDERBLECH

Federblech	Artikelnummer
Federblech, 4.5"	114573-0001
Federblech mit Langloch	114574-0001
Federblech, 8.5"	114575-0001

SCHUTZGEHÄUSE

Schutzgehäuse	Artikelnummer
Cover Kit, 56C face	114591-0001
Cover Kit, fan cover	114592-0001
Dual Cover Kit, 56C face	114593-0001
Dual Cover Kit, fan cover	114594-0001

© Hengstler GmbH Uhlandstr. 49 D-78554 Aldingen/ Germany
☎+49 74 24 -89 0 Fax +49 74 24 - 89 0
E-mail: info@hengstler.com Internet: www.hengstler.com