Direct Driven Centrifugal Fan with Inverter

Temperatura	80°C
Altitudine	0 m
Densità	1 kg/m³
Portata	27.500 m³/h
Pressione	4.200 Pa Statica aspirante

Modello di ventilatore	ART 1001 N
Portata	27.500 m³/h (100%)
Pressione Statica	4.200 Pa @ 1 kg/m³
Pressione Dinamica	63 Pa @ 1 kg/m³
Pressione Totale	4.263 Pa @ 1 kg/m³
Pressione Totale	5.224 Pa @ 1,226 kg/m³
Velocità	26,94 m/s
Velocita di rotazione	1793 rpm
Assorbimento	38,6 kW @ 1 kg/m³
Assorbimento	47,3 kW @ 1,226 kg/m³
Fattore di servizio	17 %
Potenza installata	45,0 kW (D225M 4 pole)
Efficienza totale	84 %
Rendimento statico	83 %
Esecuzione	4
Classe	-
Velocità massima	2360 rpm
Momento d'inerzia	12,5 (J) kgm2
Peso	510 kg
Spinta Assiale	527 N
Spinta Premente	1397 N
Tempo di Avviamento	4,5 s

Potenza sonora	105 dB Ambiente (Densità=1 kg/m³)
Pressione sonora	88 dB Ambiente (Densità=1 kg/m³ - Distanza=1m)
Pressione sonora	85 dBA Ambiente (Densità=1 kg/m³ - Distanza=1m)

Frequenza	63	125	250	500	1k	2k	4k	8k	Hz
Potenza sonora	98	98	93	97	96	94	90	85	dB ingresso
Potenza sonora	102	102	97	101	100	98	94	89	dB uscita

		Telefono	
		Fax	
Data	04/11/2019	E-Mail	
N° offerta	-	Web	
Cliente	TECNOLOGIE INDUSTRIALI		
Contatto	-	Articolo	1
Progetto	-	Riferimento	ART 1001 N
		Qtà	1

ART 1001 N - Direct Driven Centrifugal Fan with Inverter

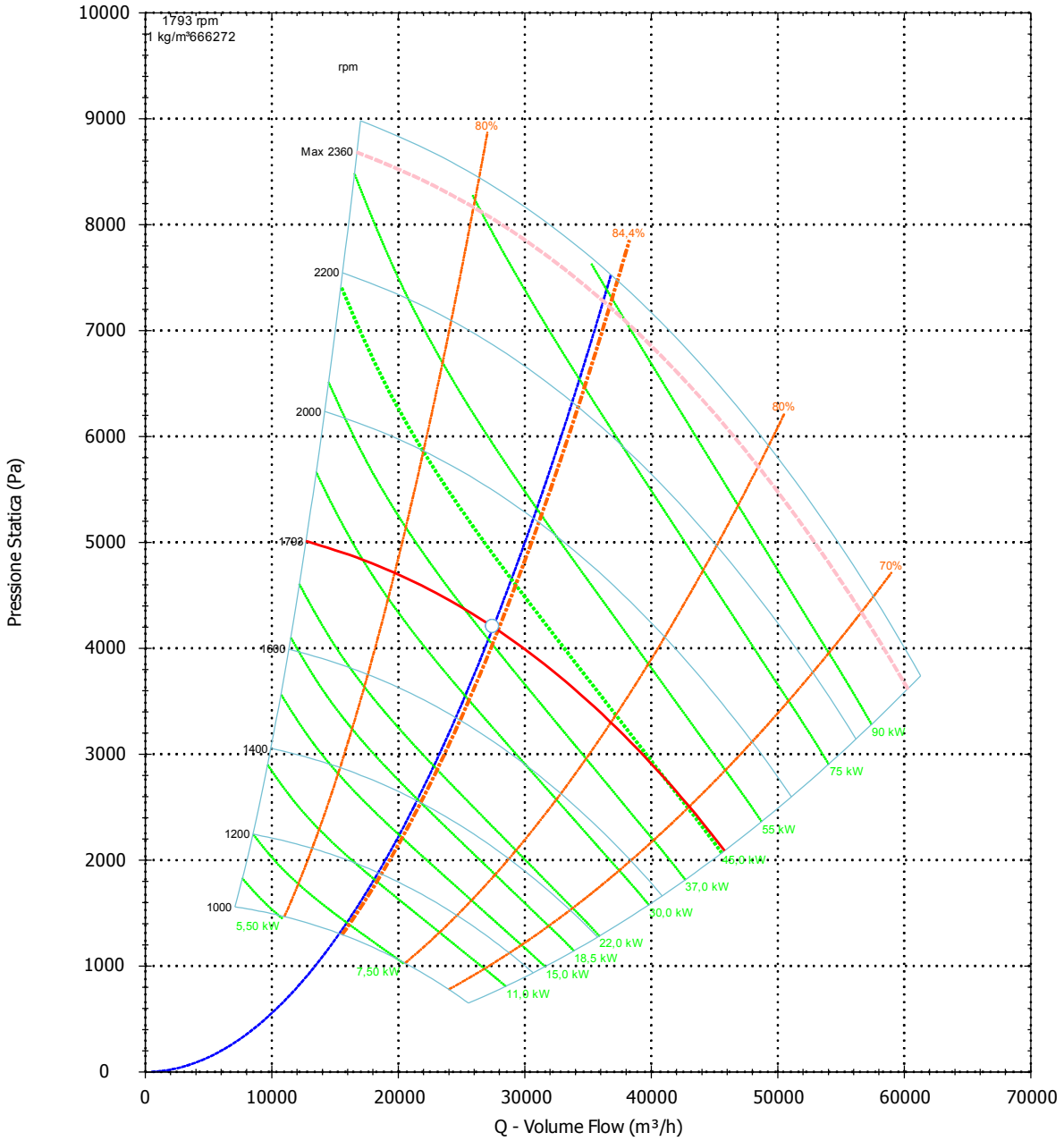
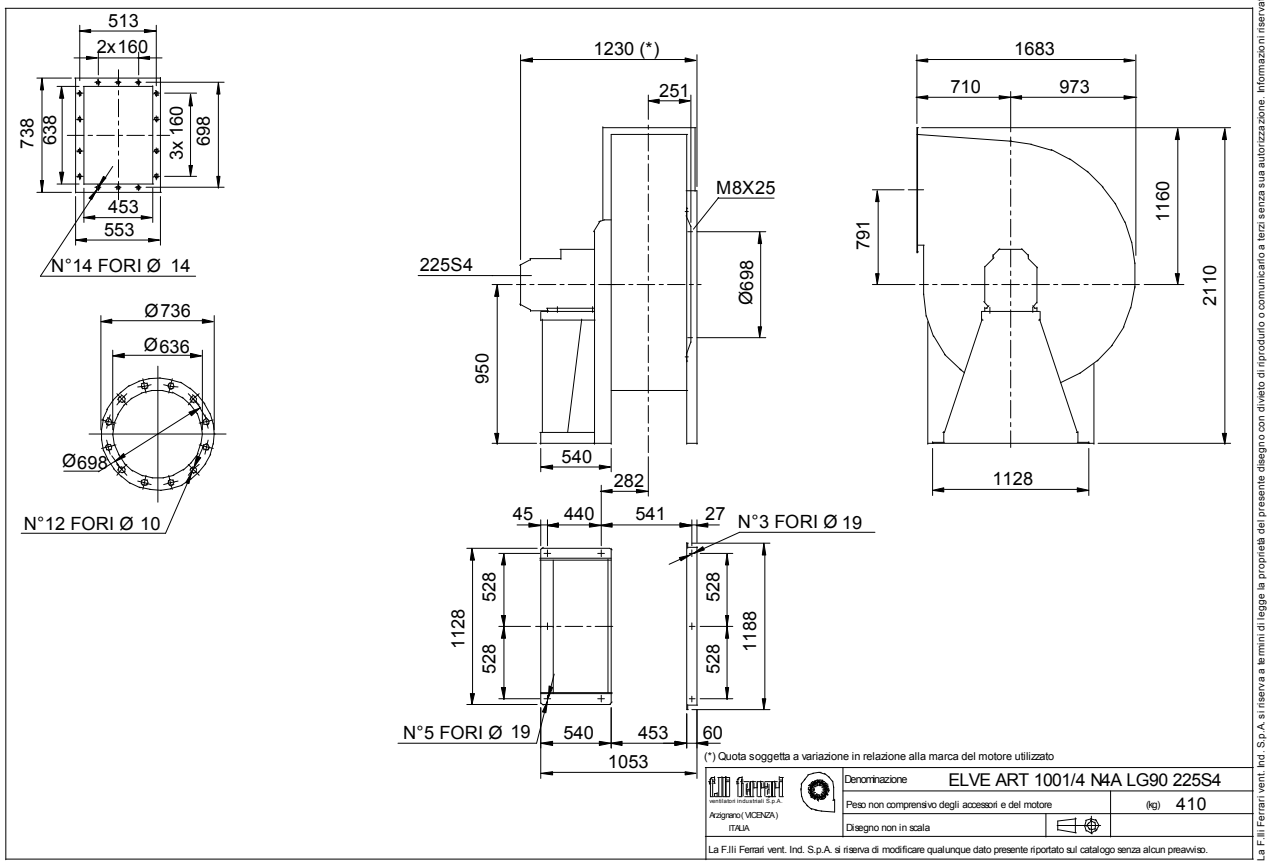
ART 1001 N - Direct Driven Centrifugal Fan with Inverter