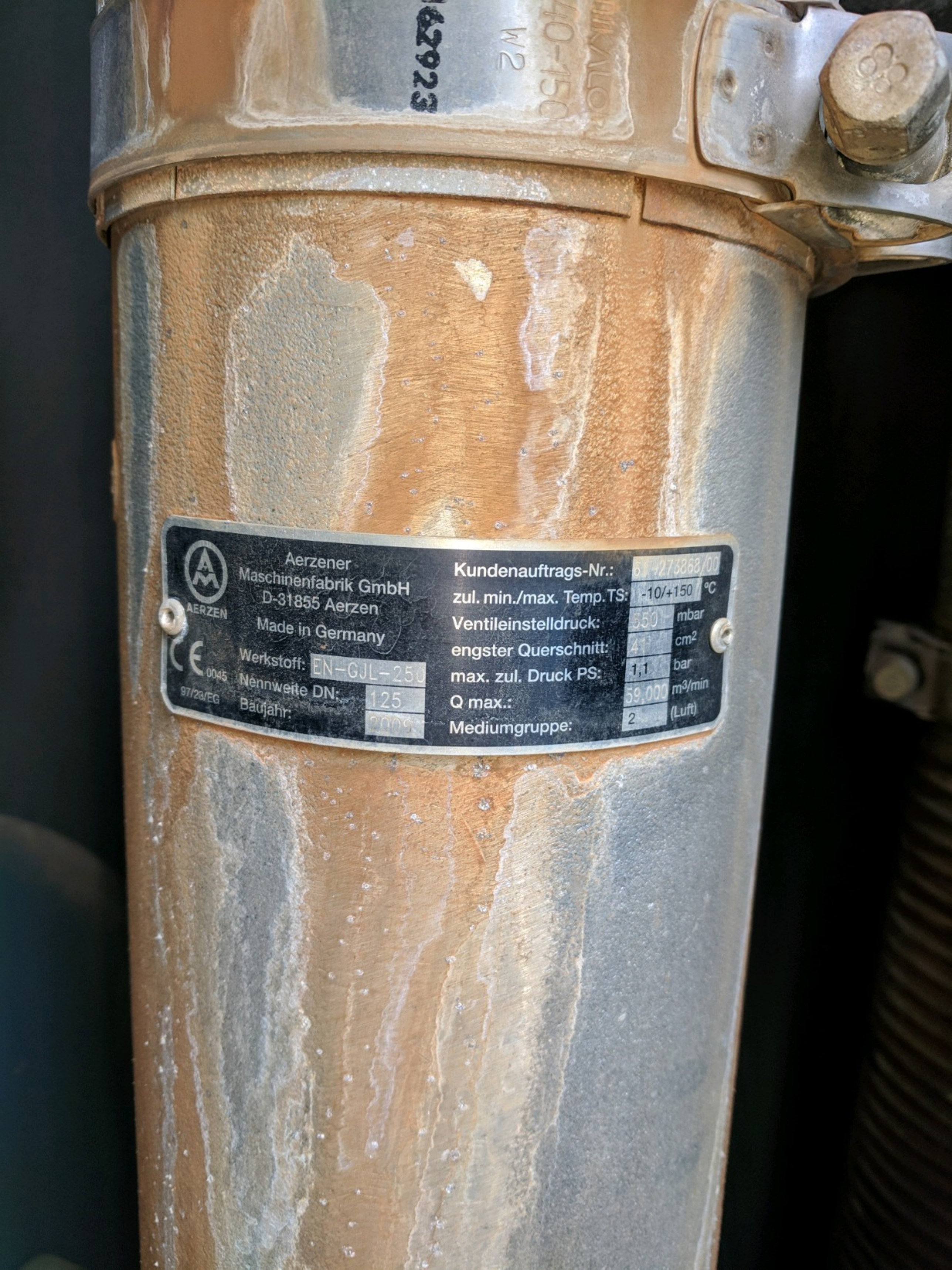
Aerzener
Maschinenfabrik GmbH
D-31855 Aerzen
Made in Germany
AERZEN
0045
97/23/EG
Werkstoff: EN-GJL-250
Nennweite DN: 125
Baujahr:
Kundenauftrags-Nr.:
zul. min./max. Temp.TS: -10/+150 °C
Ventileinstelldruck: mbar
engster Querschnitt: cm²
max. zul. Druck PS: 1,1 bar
Q max.: 59,000 m³/min (Luft)
Mediumgruppe: 2

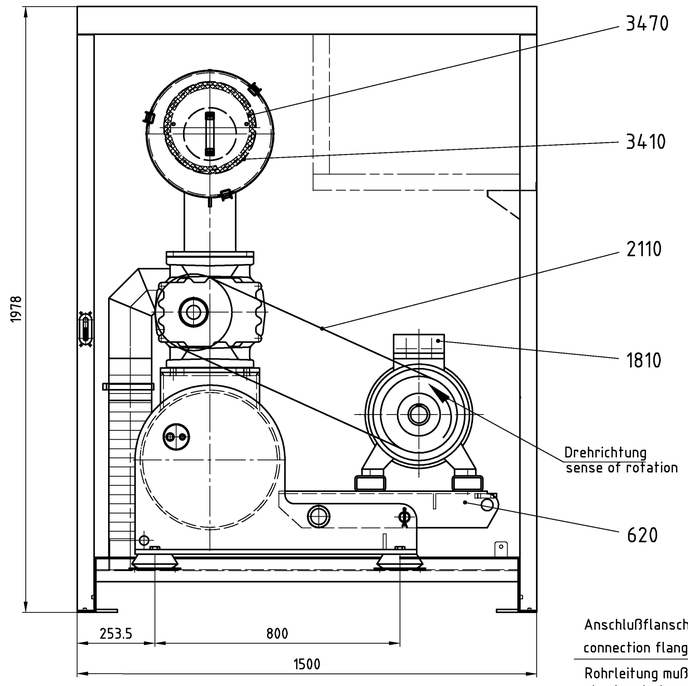

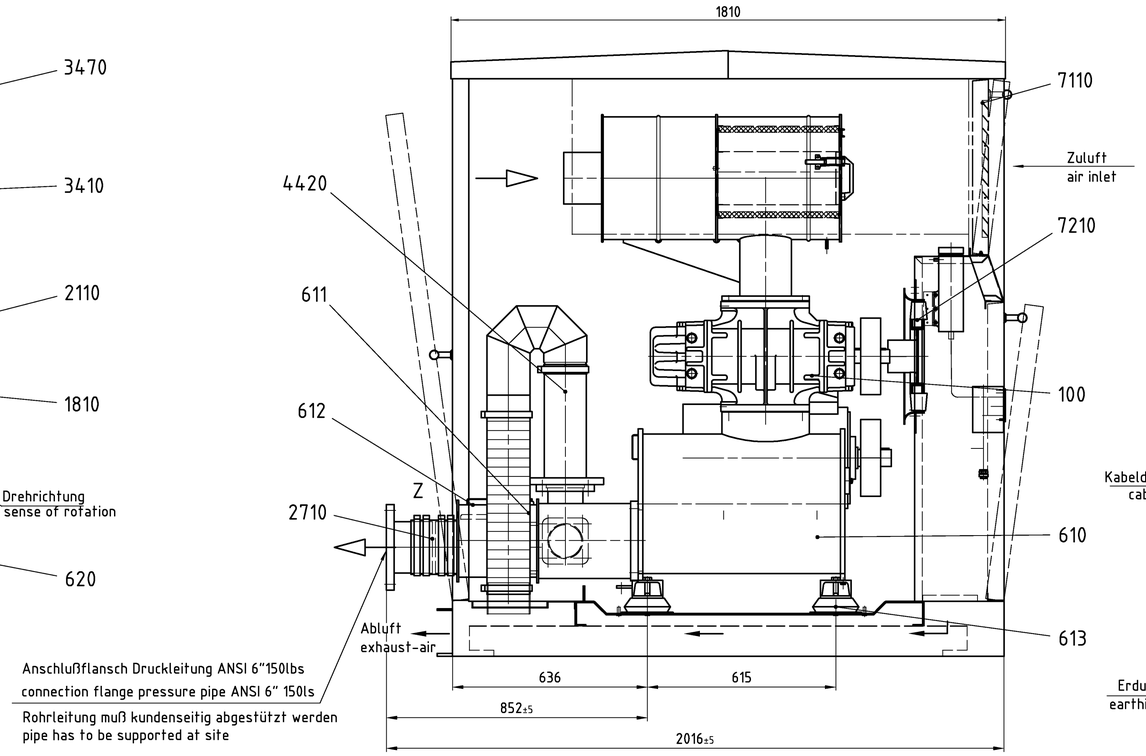

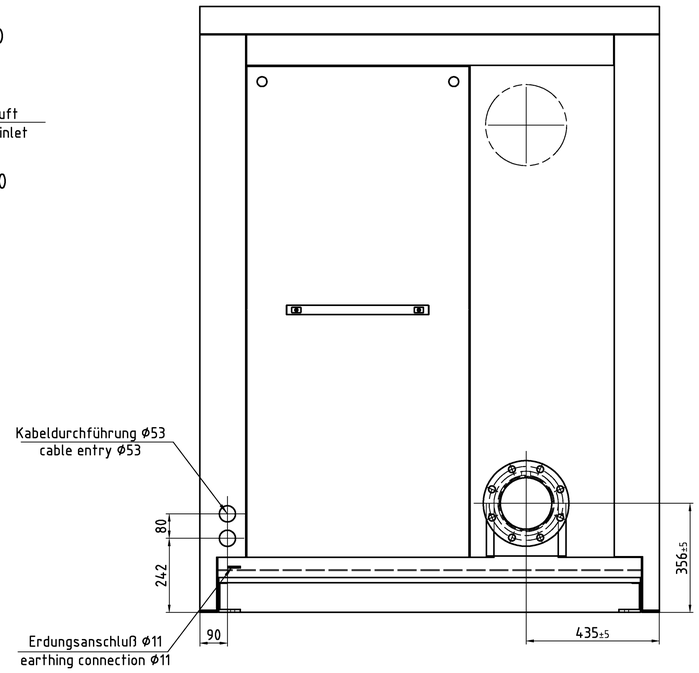

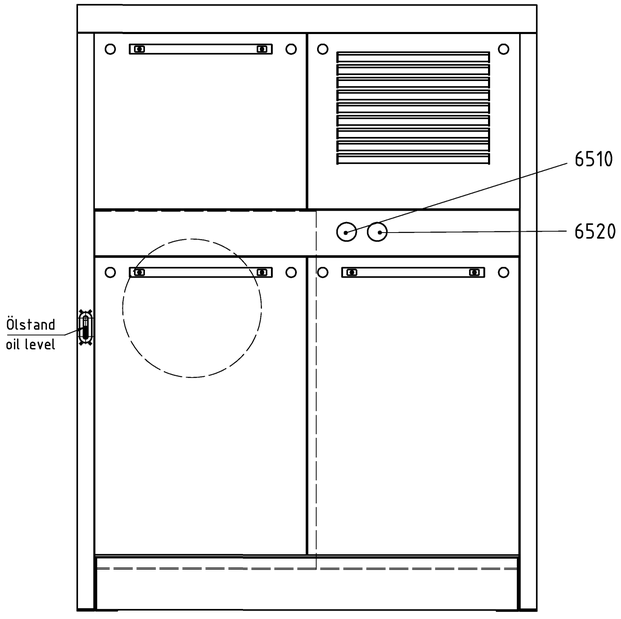

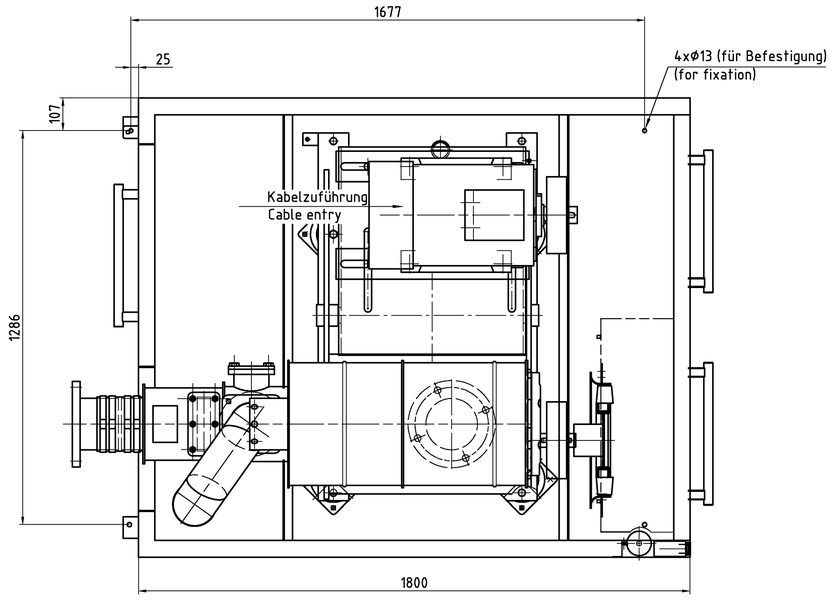

Freiraum für Wartungsarbeiten stirnseitig min. 800 mm
Free space for maintenance work at front side of unit 800 mm min.

Z M1:5

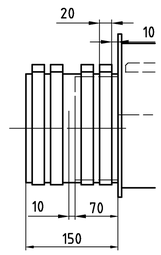

Schallhaubenbefestigung
acoustic hood mounting

Für Spreizdübel A/B 12/15 - Liebig Dübel
(nicht Lieferanteil AM)
for straddling dowels A/B 12/15 - Liebig - dowel
(not included in Aerzen's scope of supply)

M 1:5

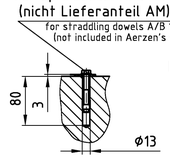

Pos.	Benennung	Description
7210	Ventilator	fan
7110	Schallhaube	acoustic hood
6520	Manometer	pressure gauge
6510	Wartungsanzeiger	service indicator
4420	Druckventil	pressure valve
3470	Ansaugfilter	inlet filter
3410	Filterschalldämpfer	filter silencer
2710	elastische Rohrverbindung DS / DN150	flexible pipe connection DS / DN150
2110	Riementrieb	belt drive
1810	Motor	motor
620	Motorwippe	hinged motor support
613	elastischer Maschinenfuß	flexible machinery mounting
612	Anschlußgehäuse	connection housing
611	Rückschlagklappe	non-return flap
610	Grundträger	base frame
100	Gebläse	blower

Allgemeintoleranzen:
ISO 2768-mH
ISO 13920
ISO 8015
Schutzvermerk nach DIN 34

Maßstab 1:10

A C A D - Zeichnung
Änderung nur mittels ACAD !

Achtung!
Kopie muß nicht maßstäblich sein!

	Datum	Name
Bearb.	05.01.09	jugan
Gepr.	05.01.09	helbig

Aerzener Maschinenfabrik GmbH
31855-Aerzen-GERMANY

EDV Nr.

Zust. | Änderung | Datum | Name | Ursprung

DELTA BLOWER Generation Five

DN150 Ansaugung über Filter

G5-GM30L GSH 4101 200

ZG-01123

Format A 1 | Blatt - / -

Ers. für: Ers. durch: