PCLAMP

02 INFORMAZIONI GENERALI
06 ROTOCLAMP DISKCLAMP
26 LINCLAMP MCLAMP
54 PCLAMP

PClamp N

PClamp E

VANTAGGI

1 Sistema pneumatico ad elevata forza di bloccaggio

2 Ideale per bloccaggi in sicurezza: si blocca quando viene a mancare l'aria.

3 I valori ottenuti con i sistemi idraulici vengono raggiunti e superati

4 Bassi costi se paragonati al sistema idraulico

5 Installazione semplice

6 Design compatto

7 Ampia gamma di modelli per svariate dimensioni di steli

INFORMAZIONI GENERALI 02
ROTOCLAMP DISKCLAMP 06
LINCLAMP MCLAMP 26
PCLAMP 55

PRINCIPIO DI FUNZIONAMENTO DEL PCLAMP

Funzionamento del PClamp N

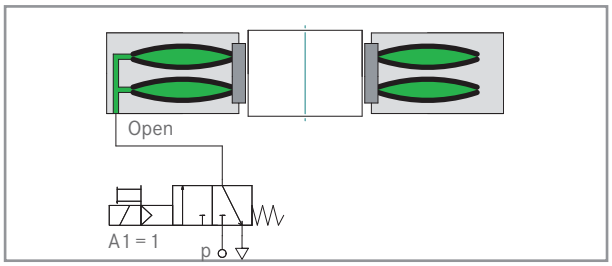

PClamp Standard apertura dell'anello metallico

PClamp N sbloccaggio

Immettendo aria compressa all'interno delle membrane con le lamine di acciaio, le membrane provocano la flessione dell'anello metallico di bloccaggio. L'anello metallico di bloccaggio si espande liberando lo stelo o il perno.

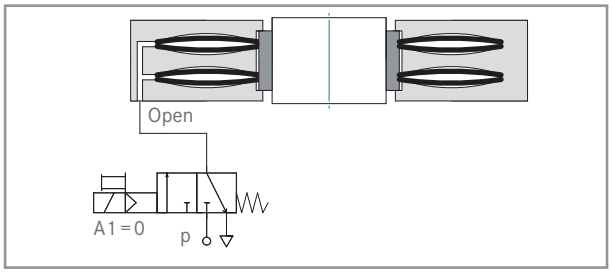

PClamp Standard bloccaggio dell'anello metallico

PClamp N bloccaggio

L'uscita dell'aria compressa dall'interno delle membrane provoca l'allungamento delle stesse e il ritorno in posizione naturale dell'anello metallico di bloccaggio. L'anello metallico di bloccaggio blocca lo stelo o il perno.
Il PClamp N è in grado di bloccare sia movimenti lineari sia movimenti rotatori.

Aria compressa

Incremento della forza di bloccaggio

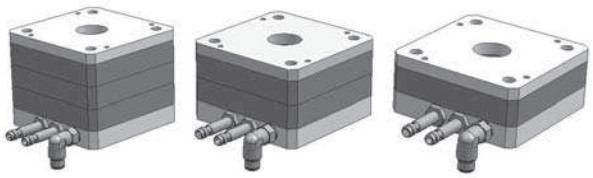

Costruzione di PClamp con serie di moduli di bloccaggio sovrapposti.

Sistema modulare intelligente

Sovrapponendo più moduli di bloccaggio si ottiene un semplice sistema per incrementare la forza di bloccaggio. Il sistema può arrivare fino a quattro moduli di bloccaggio inseriti fra la base e la testata del PClamp.

Il PClamp può bloccare steli di pistoni da diam. 12 a diam. 40. La flangia di bloccaggio viene realizzata per essere montata su pistoni pneumatici tipo ISO 6431. La lunghezza dipende dalla forza di bloccaggio richiesta. Ulteriori dati per soluzioni speciali sono disponibili su richiesta.

COME SONO FATTI

PClamp N

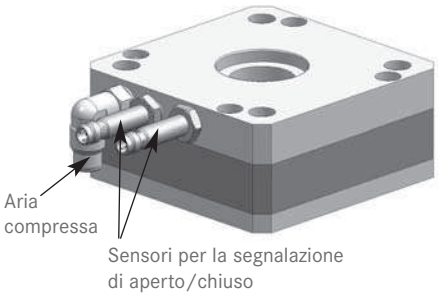

Versione Standard

Composto da due testate, inferiore e superiore, in alluminio. Nella parte centrale sono presenti i moduli di bloccaggio in acciaio con i meccanismi attivabili dall'aria compressa. I moduli di bloccaggio possono essere da un minimo di uno fino a max. 4 elementi. Dotato di due fori per l'inserimento di sensori di prossimità per la rilevazione del bloccaggio. Idoneo per carichi lineari o rotativi.

PClamp ISO

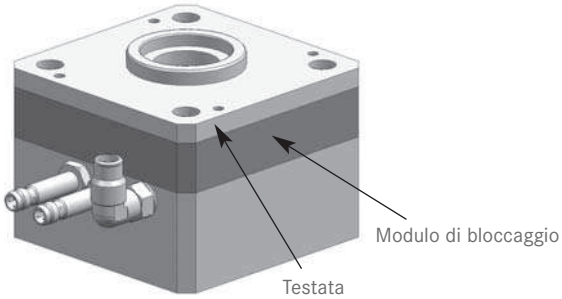

Versione ISO per attuatori pneumatici

La testata superiore e la piastra di base sono dimensionalmente adatti ai sistemi dei pistoni pneumatici ISO. Per la sua particolare forma costruttiva, il PClamp ISO è particolarmente adatto per i cilindri pneumatici standard ISO. Il sistema di bloccaggio è identico alla versione N.

PClamp E

Versione compatta per basse forze di serraggio

Il PClamp modello E è un bloccaggio di piccole dimensioni ed è ideale per applicazioni con ingombri ridotti che richiedono basse forze di bloccaggio. Non sono disponi-bili i sensori di segnalazione. Il dispositivo ha forma costruttiva diversa rispetto ai modelli N, ISO e X, sebbene il principio di funzionamento sia uguale.

DATI TECNICI

02 INFORMAZIONI GENERALI
06 ROTOCLAMP DISKCLAMP
26 LINCLAMP MCLAMP
58 PCLAMP

Dati tecnici per il PClamp N

Tipo	A	B	C	D	E	Attacco aria	Forza di bloccaggio a 4 Bar	Forza di bloccaggio a 6 Bar	Forza di torsione a 4 Bar	Forza di torsione a 6 Bar	Dimensione Standard Stelo	Massa
Unità	[mm]	[mm]	[mm]	[mm]	[mm]		[N]	[N]	[Nm]	[Nm]	[mm]	[kg]
PC 63-20-1	75	56,5	8,5	41,5	2,1	M5	1400	2000	15	20	20	0,7
PC 63-20-2	75	56,5	8,5	59,5	2,1	M5	2520	3600	25	35	20	1,13
PC 63-20-3	75	56,5	8,5	77,5	2,1	M5	3780	5400	35	50	20	1,56
PC 80-25-1	96	72	10,5	43,5	2,14	G 1/8	2100	3000	25	35	25	1,3
PC 80-25-2	96	72	10,5	63,5	2,14	G 1/8	3780	5400	40	60	25	2,2
PC 80-25-3	96	72	10,5	83,5	2,14	G 1/8	5670	8100	65	95	25	3,1
PC 80-25-4	96	72	10,5	103,5	2,14	G 1/8	7560	10800	85	125	25	4
PC 125-40-1	145	110	13	51,6	3	G1/8	7000	10000	140	200	40	3,65
PC 125-40-2	145	110	13	75,2	3	G1/8	12600	18000	250	360	40	5,85
PC 125-40-3	145	110	13	98,8	3	G 1/8	18900	27000	375	540	40	8,05
PC 125-40-4	145	110	13	122,4	3	G 1/8	25200	36000	500	720	40	10,25

I dati in tabella possono variare in qualsiasi momento. In ogni caso fa fede la rispettiva conferma d'ordine scritta.

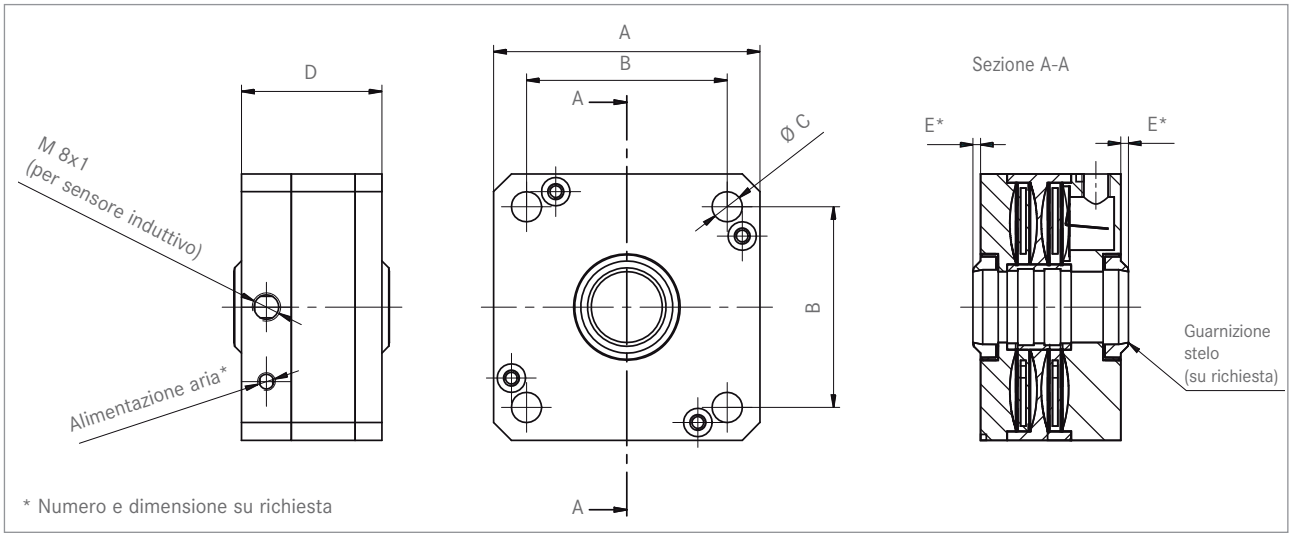

Descrizioni delle diciture in tabella

- PC ISO 63-20-1: PClamp per attuatore ISO, tipo 63, diametro stelo 20 mm e un modulo di bloccaggio
- A, B, C, D e E sono le quote dimensionali (riferirsi ai disegni tecnici).
- Connessione aria M5: filettatura per il raccordo pneuma tico.
- Forza di tenuta a 4Bar: 1400N - Forza di tenuta a 6 Bar: 2000 N. Forze di tenuta ottenute a diverse pressioni.
- Forza di torsione a 4Bar: 15 Nm - Forza di torsione a 6 Bar: 20 Nm. forze di torsione a diverse pressioni.
- Diametro dello stelo o del perno a partire dai valori standard. Sono disponibili riduzioni per dimensioni speciali. Sono disponibili su richiesta valori di forze di tenuta per diametri speciali.

Note di sicurezza per l'utilizzo

Le foze di bloccaggio indicate possono essere raggiunte solo in condizioni ottimali.; raccomandiamo un fattore di sicurezza del 10%. Osservare che le superfici, i materiali e la pulizia dello stelo, così come il montaggio e l'utilizzo delle guarnizioni, possono modificare le forze di bloccaggio. Per applicazioni nuove o per applicazioni in sicurezza, controllare il bloccaggio nell'ambiente di utilizzo e misurare i valori presenti. Fare regolari controlli e monitorare il funzionamento. Indicare gli intervalli di controllo e le istruzioni di sicurezza all'utilizzatore finale. Gli assi o gli alberi devono essere scelti o studiati con tolleranze di accoppiamento di almemo h9. Se usato nell'intera ampiezza di tolleranza, è possibile aspettarsi una riduzione delle forze di tenuta. Per ottenere ottime forze di tenuta, lavorare e accoppiare i dispositivi con tolleranze più vicine possibile al valore nominale.

DATI TECNICI

Dati tecnici per il PClamp ISO

Tipo	A	B	C	D	E	Attacco aria	Forza di bloccaggio a 4 Bar	Forza di bloccaggio a 6 Bar	Forza di torsione a 4 Bar	Forza di torsione a 6 Bar	Dimensione Standard Stelo	Massa
Unità	[mm]	[mm]	[mm]	[mm]	[mm]		[N]	[N]	[Nm]	[Nm]	[mm]	[kg]
PC 63-20-1	75	56,5	8,5	69,5	2,1	M5	1400	2000	15	20	20	1,00
PC 63-20-2	75	56,5	8,5	87,5	2,1	M5	2520	3600	25	35	20	1,43
PC 63-20-3	75	56,5	8,5	105,5	2,1	M5	3780	5400	35	50	20	1,86
PC 80-25-1	96	72	10,5	67,5	2,14	G 1/8	2100	3000	25	35	25	1,80
PC 80-25-2	96	72	10,5	87,5	2,14	G 1/8	3780	5400	40	60	25	2,70
PC 80-25-3	96	72	10,5	107,5	2,14	G 1/8	5670	8100	65	95	25	5,60
PC 125-40-1	145	110	13	95,6	3	G 1/8	7000	10000	140	200	40	5,65
PC 125-40-2	145	110	13	119,2	3	G 1/8	12600	18000	250	360	40	7,85
PC 125-40-3	145	110	13	142,8	3	G 1/8	18900	27000	375	540	40	10,05
PC 125-40-4	145	110	13	166,4	3	G1/8	25200	36000	500	720	40	12,25

I dati in tabella possono variare in qualsiasi momento. In ogni caso fa fede la rispettiva conferma d'ordine scritta.

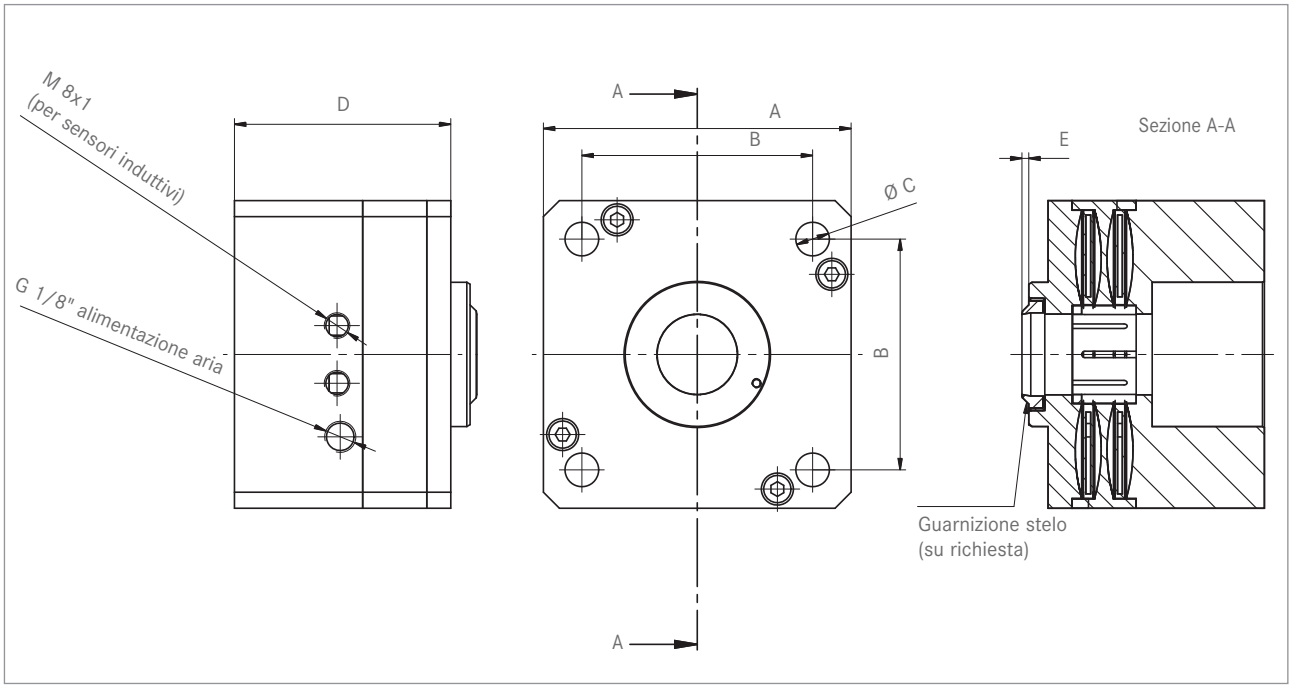

DATI TECNICI

Dati tecnici per il PClamp E

Tipo	A	B	C	D	E	Attacco aria	Forza di bloc-cagio a 4 Bar	Forza di bloc-cagio a 6 Bar	Forza di tor-sione a 4 Bar	Forza di tor-sione a 6 Bar	Dim. Stand.Stelo	Massa
Unità	[mm]	[mm]		[mm]	[mm]		[N]	[N]	[Nm]	[Nm]	[mm]	[kg]
PC 63-20 E	92	80	M5	28	2,1	G 1/8	700	1000	7	10	20	1,15
PC 80-25 E	118	104	M6	28,6	2,14	G 1/8	1050	1500	12	17	25	2,1
PC 125-40 E	168	152	M6	28,6	3	G 1/8	3500	5000	70	100	40	4,9

I dati in tabella possono variare in qualsiasi momento. In ogni caso fa fede la rispettiva conferma d'ordine scritta.

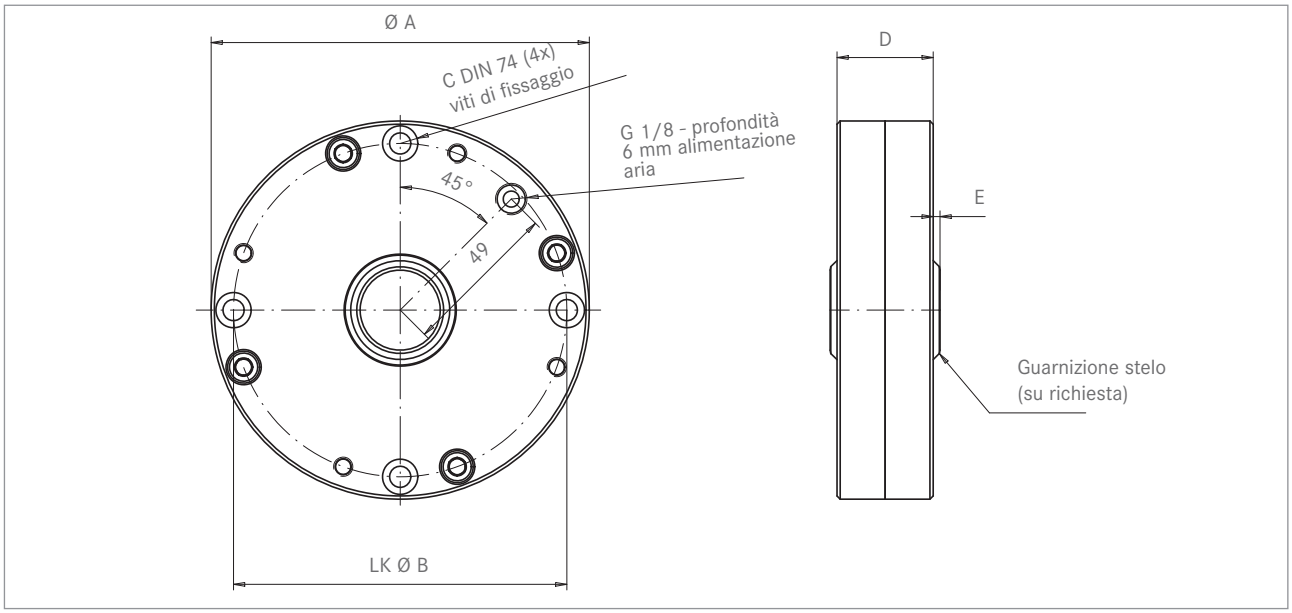

MODULO RICHIESTE

Vedere gli indirizzi di riferimento nell'ultima pagina.

Ditta:

Indirizzo: Località/CAP/Provincia:

Contatto: Cellulare:

Telefono: Telefono interno: Fax:

E-Mail: Site web:

Il sistema LinClamp può essere adattato a varie applicazioni. I dati che verranno inseriti qui di seguito determineranno la configurazione del Vostro sistema. Per cortesia compilare il formulario che segue nel modo più preciso e dettagliato possibile.

Modello:

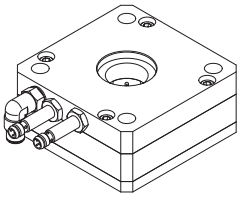

☐ PClamp N

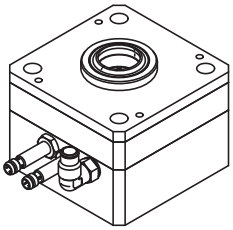

☐ PClamp ISO

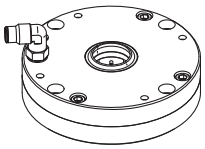

☐ PClamp E

Modello secondo tabella: _____

Forza di tenuta richiesta: _____ N

Forza di torsione richiesta: _____ Nm

Il sistema può essere solo aperto con aria:

☐ alla pressione di 4 Bar
☐ alla pressione di 6 Bar
☐ Lavora in orizzontale
☐ Lavora in verticale
☐ Lavora in verticale (possibili cadute)

Usato per:

☐ Sistema di frenatura
☐ Sistema di bloccaggio
☐ Traslatorio
☐ Rotatorio

Cicli di bloccaggio: _____ per _____

Condizioni operative delle superfici di contatto:

☐ a secco ☐ con olio ☐ con grasso

Tipo di olio o grasso: _____

Diametro attuatore/pistone: _____ mm

Quantità richiesta: _____

Data di consegna: _____

☐ Richiamare

☐ Visitare

Altro: _____

E possibile scaricare il presente formulario anche dal sito:
www.hema-group.com

HEMA

Sistemi Clamp

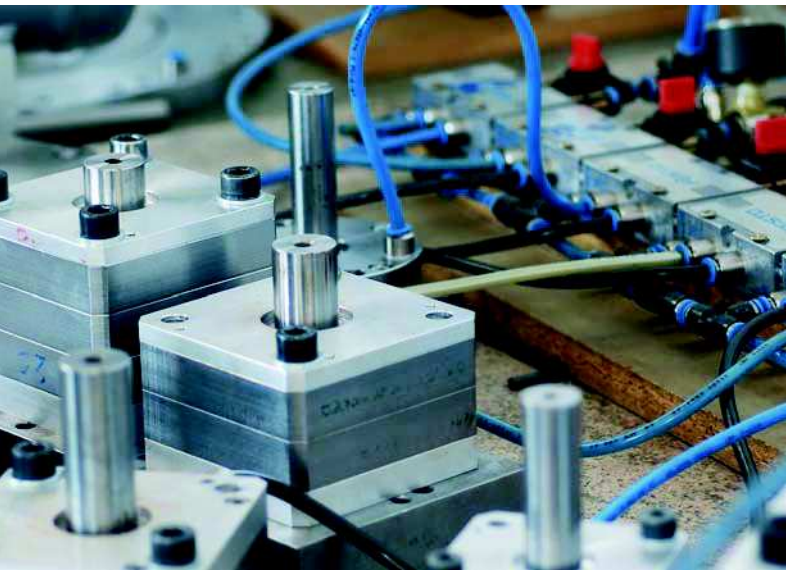

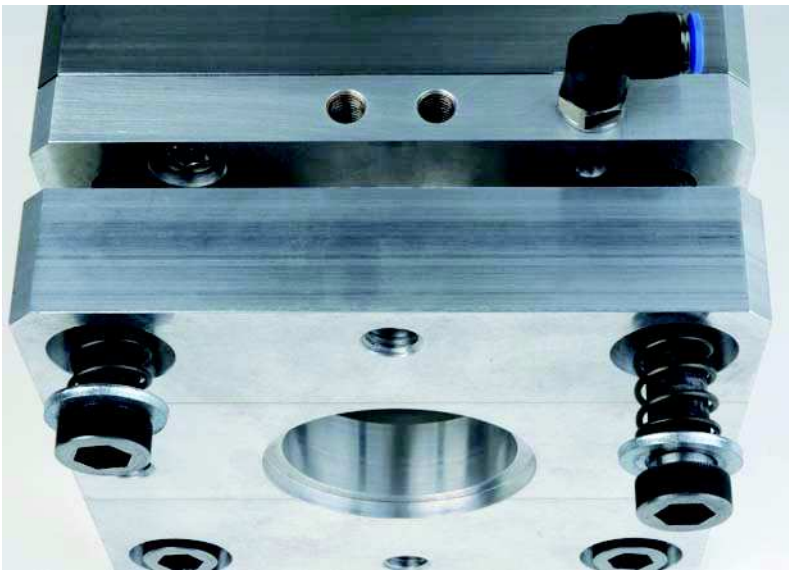

La Qualità per la HEMA

La qualità per la HEMA

Tutti i sistemi di bloccaggio sono soggetti ai rigorosi controlli di qualità in accordo con il Sistema HEMA ISO 9001. I componenti sono controllati al 100% in tutti i passaggi di produzione per assicurare l'assoluta qualità.

Le più moderne macchine di misura in 3D e le macchine speciali costruite dalla HEMA per il controllo funzionale dei dispositivi assicurano un'alta qualità e continuità di prestazioni.

La numerazione in serie dei prodotti ne permette sempre l'identificazione in modo univoco e consente l'abbinamento dei sistemi di bloccaggio alle prove su di essi eseguite. Dettagliate istruzioni operative integrano il sistema.

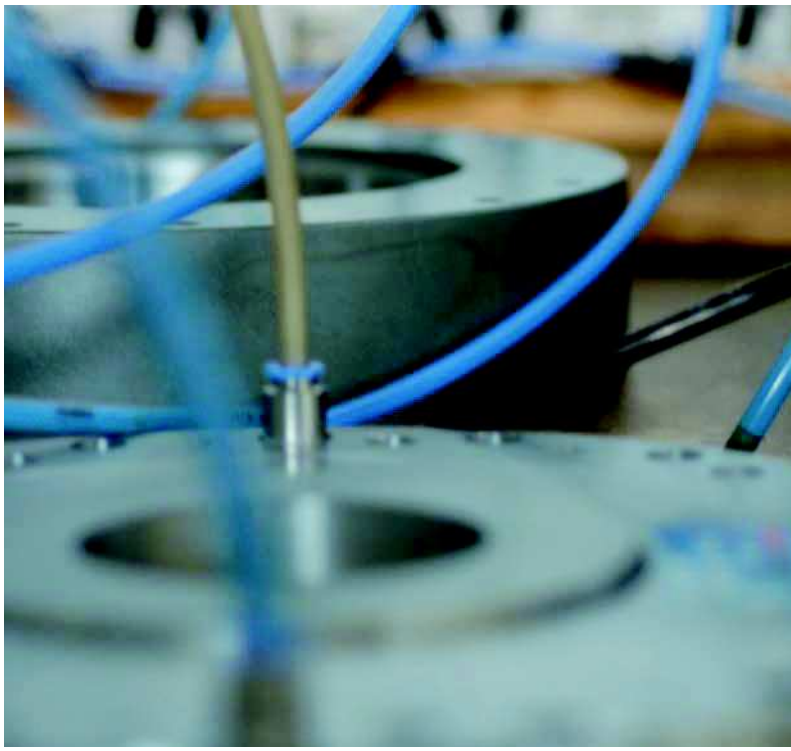

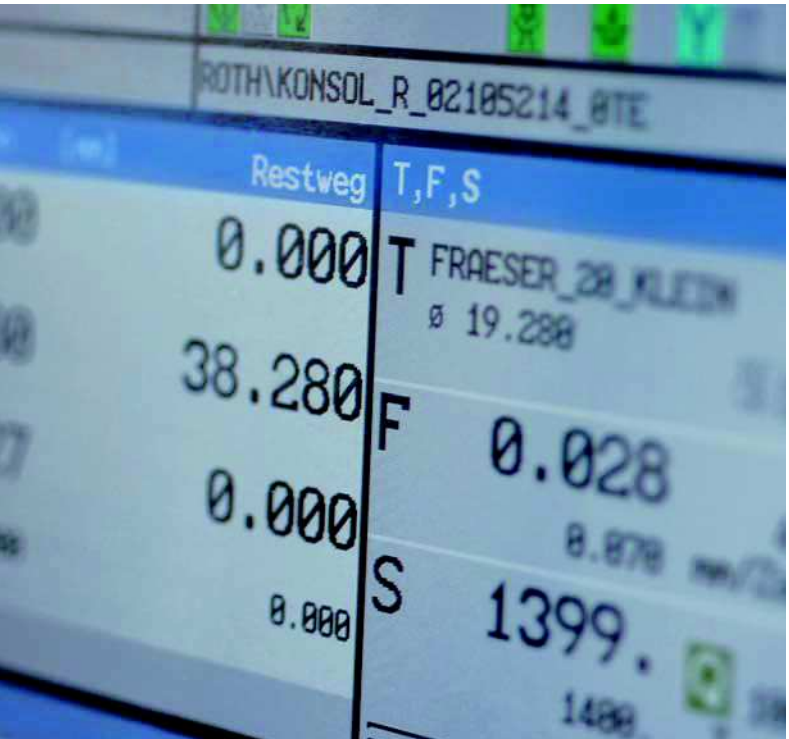

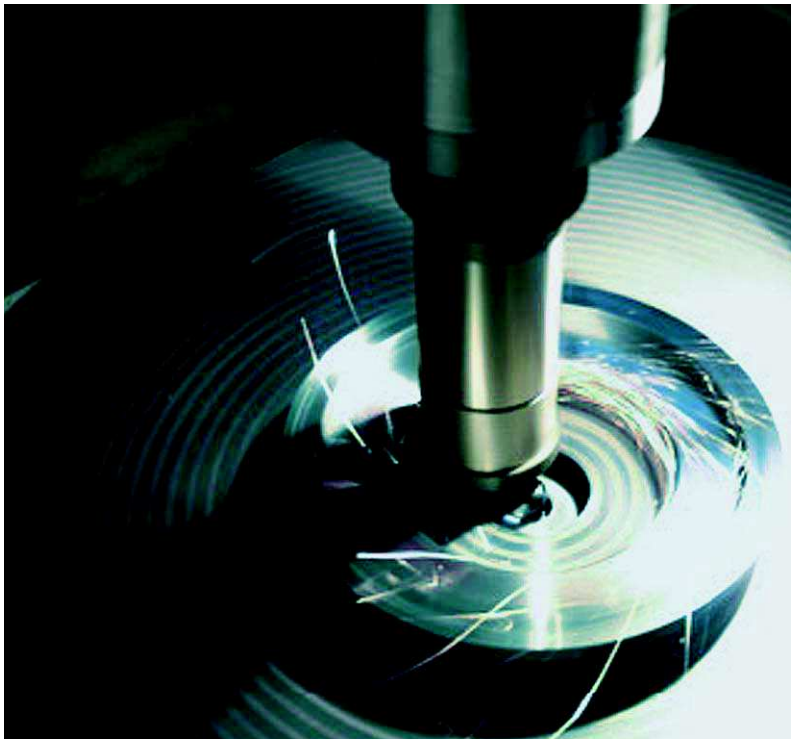

HEMA

MASCHINEN- UND APPARATESCHUTZ GMBH

I nostri servizi

PROTECTION — Sistemi di protezione

CLAMPING & BRAKING — Sistemi di bloccaggio e frenatura

VISION — Illuminotecnica a LED

SERVICE — Customer Care, Logistica e Assistenza

HEMA Maschinen- und Apparateschutz GmbH
Seligenstädter Straße 82
63500 Seligenstadt
Germania

Telefono: +49 (0) 6182 773-0
Fax: +49 (0) 6182 773-35
E-Mail: info@hema-group.com
Web: www.hema-group.com

HEMA SEFRA s.r.l.
Sede Amminstrale e Commerciale
Via dell'Industria, 4
44047 Sant'Agostino (FE), Italia
Telefono: +39 0532 846786
Fax: +39 0532 846772

Sede Produttiva
Via Stradellazzo, 3
44042 Cento (FE), Italia
Telefono: +39 0532 350782
Fax: +39 0532 353228

E-Mail: hema-sefra@hema-group.com
Web: www.hema-sefra.it

HEMA SEFRA

IAprile 2016, salvo errori o emissioni, si riserva il diritto di apportare modifiche in qualsiasi momento. La copia, pubblicazione, divulgazione anche digitale sono proibite salvo autorizzazione scritta della HEMA.Tutti i dati tecnici riportati in questo catalogo sono valori standard che potrebbero differire dalla soluzione finale adottata. Controllare accuratamente gli schemi o disegni di foratura e i dati di installazione.

I valori indicati non sono vincolanti. Saranno considerati validi solo i valori indicati sulle conferme d'ordine. Tutte le transazioni saranno soggette a sottostare ai termini generali di vendita della HEMA come i termini di garanzia per i prodotti soggetti a richiesta della stessa. I nostri termini generali di fornitura e i termini di garanzia sono disponibili per essere scaricati al sito www.hema-group.com.

ADVANTAGE HEMA.
L'INNOVAZIONE NON HA MAI FINE.

Sistemi protettivi su misura

TÜV MANAGEMENT SERVICE ISO 9001